令和５年度　神奈川県中学校バレーボール選手権大会
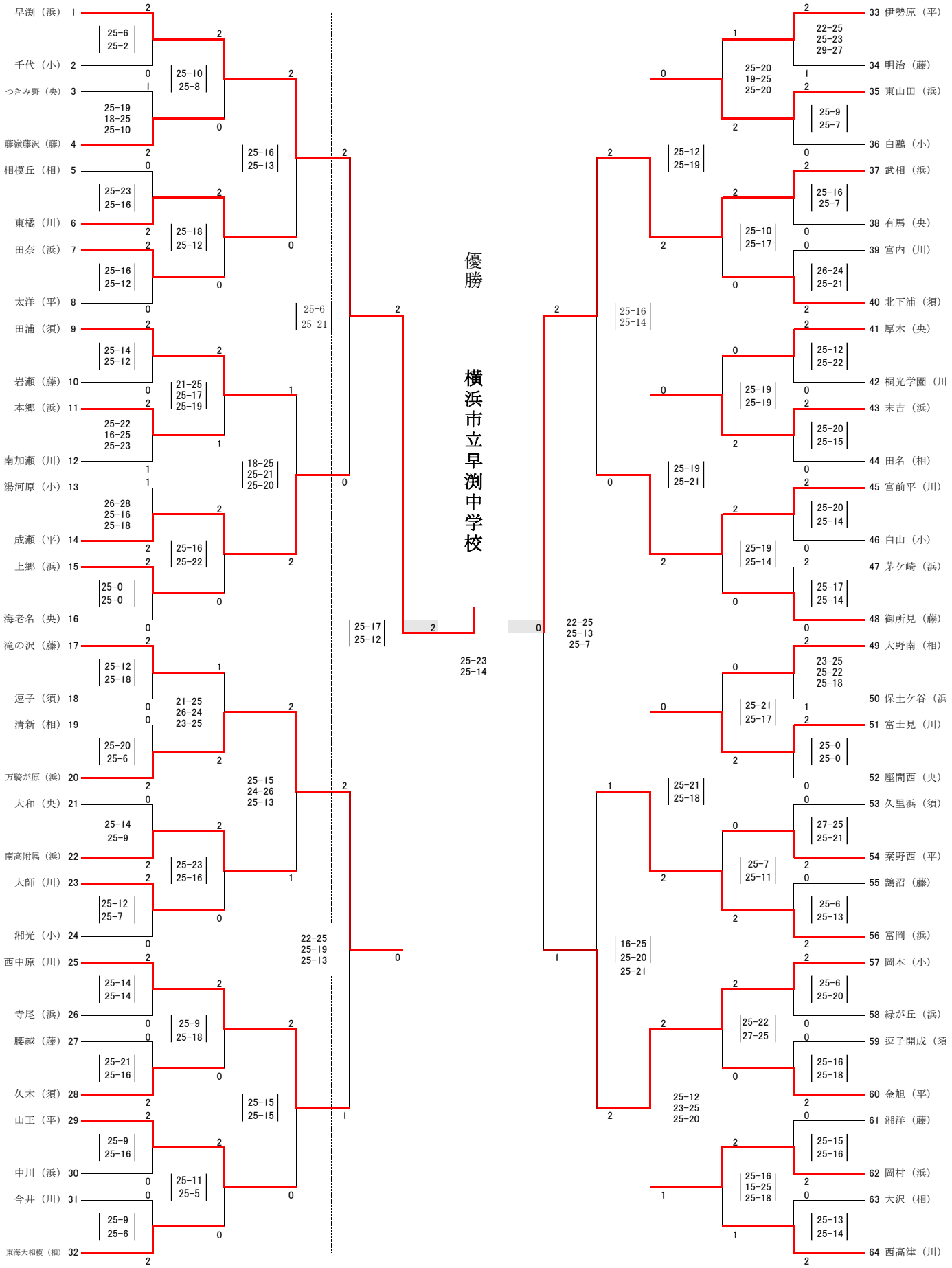
＜男 子＞